日本特殊計器製作所

SCZ型　小型ながらも大流量

SCZ1は装置小型化に対応した小型の流量計で、大流量を測定することができます。又パネル面からのバルブのとびだしをできるだけ小さくしてあります。
テーパー管の清掃、交換の場合本体を配管よりとりはずしたり分解すること無くテーパー管が外せるように設計されております。

SCZ1型

SCZT型
（本体　PTFE製）

SCZB型
（本体　PTFE製）

最大流量
- 液体　max. 15 ℓ/min迄（WATER）
- 気体　max. 200 ℓ/min・nor迄（AIR）

材　質
- テーパー管　※硬質ガラス
- フロート　※ジュラコン　※SUS304　SUS316
- フィッティング　※SUS304　SUS316　PTFE　PVC
- パッキン　※ハイカー　ネオプレン　シリコン（PTFE不可）

性　能
- フルスケール　±2％以内
- 耐　圧　1 MPa・atg

目　盛
- ※呼び目盛長さ　55㎜
- ※テーパー管目盛
- ※流量目盛　㎜目盛　％目盛

接　続
- 流れ方向　下背面→上背面
- Rc3/8

備　考
- アクリルカバー取付け可能
- 警報器取付け可能　リードスイッチ式（PTFE不可）

※印は標準品です。

SCZ1型寸法図

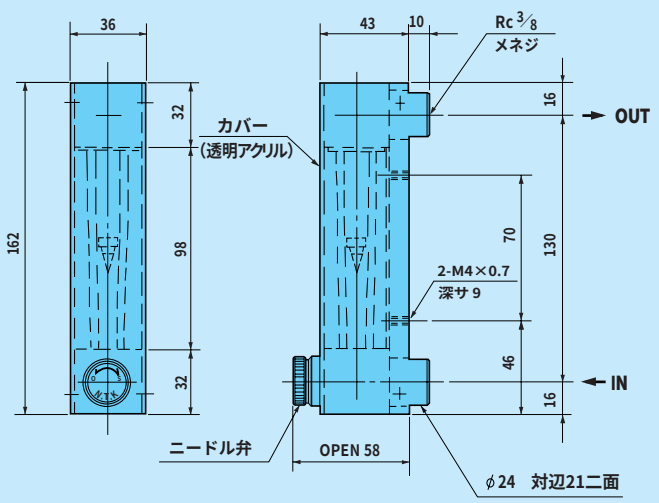
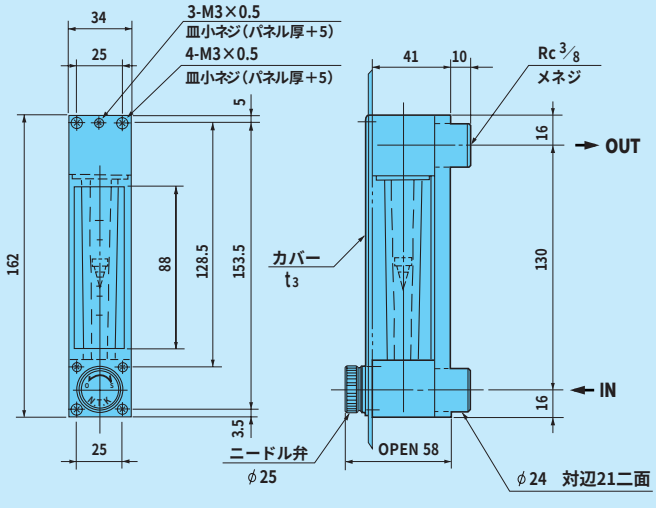
SCZ1-K型寸法図